YS型分岐器用転てつ転換鎖錠装置据付用品

● 分岐器の種類･番数	50N 8～12#
● 電気転てつ機の種類	YS
● 電気転てつ機の取付位置	(左)1200

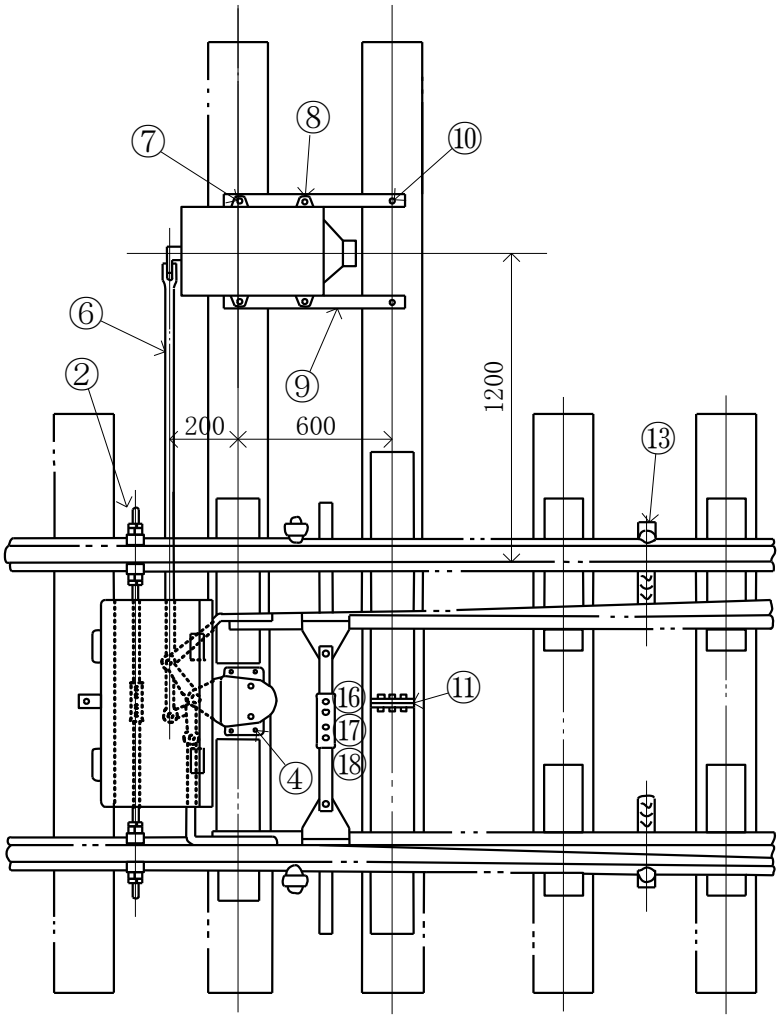

No.	品名	品形	仕様	数量	
2	ゲージタイ	B333-F		1	本
4	ツメボルト	F46-3		4	本
6	オフセットリンク	D231-A3	a=1740 f=80	1	本
7	ツメボルト	F46-4		2	本
8	ボルト、ナット		M20x75	2	本
9	敷板	F45-7		2	枚
10	ツメボルト	F46-2		2	本
11	床板用絶縁	B401-A1		1	組
13	転てつ減摩器	B372-A		2	個
16	軌間絶縁	E100-L		1	組
17	接続板	B355-15a.15b		1	組
18	ボルト	B355-17.19.20		4	本