次世代分岐器用転てつ転換鎖錠装置据付用品

● 分岐器の種類･番数	60K 8～12#、50N 8～12#
● 電気転てつ機の種類	ESⅡ(ES)
● 電気転てつ機の取付位置	800

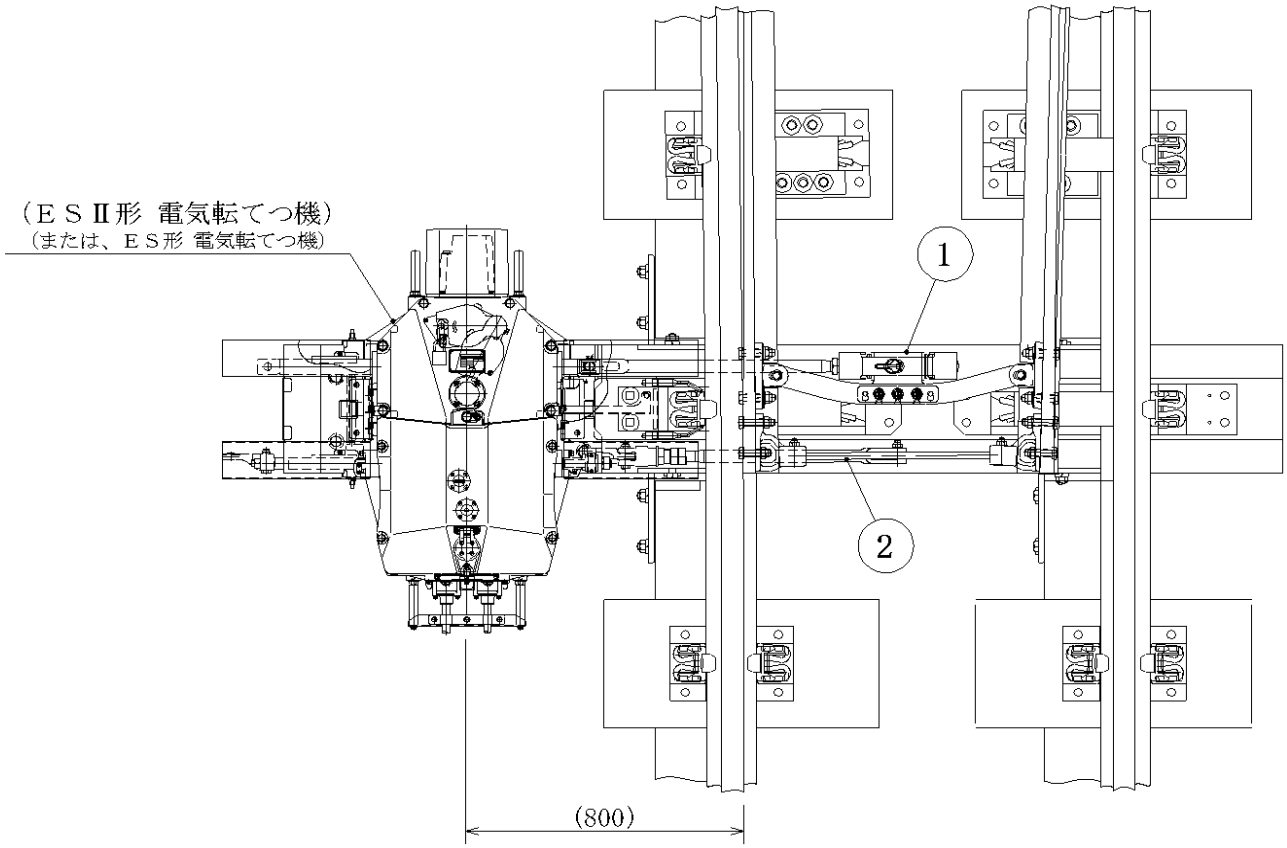

No.	品名	分岐器の種類･番数	品形	仕様	数量	
1	ES用スイッチアジャスタ	60K低番数用	TCK-SA3-A	f=50	1	組
	〃	50N低番数用	TCK-SA3-B	f=35	1	組
2	ES用フロントロッド	50N12#片･両	TCK-FR3	ℓ=575 接続カン 共	1	組
	〃	50N10#内･外	〃	ℓ=584 接続カン 共	1	組
	〃	50N10#両･振9:1以外	〃	ℓ=585 接続カン 共	1	組
	〃	50N10#片･振9:1	〃	ℓ=590 接続カン 共	1	組
	〃	50N8#両	〃	ℓ=594 接続カン 共	1	組
	〃	50N8#片	〃	ℓ=605 接続カン 共	1	組
	〃	60K12#内･外	〃	ℓ=570 接続カン 共	1	組
	〃	60K10#振･12#両･振	〃	ℓ=597 接続カン 共	1	組
	〃	60K10#片･両･内･外･12#片	〃	ℓ=599 接続カン 共	1	組
	〃	60K8#片	〃	ℓ=613 接続カン 共	1	組
	〃	60K8#両	〃	ℓ=615 接続カン 共	1	組
	ES用接続カン	60K用		f=50	1	組
	〃	50N用		f=35	1	組