乗越分岐器用転てつ転換鎖錠装置据付用品

● 分岐器の種類･番数	50N 左分岐
● 電気転てつ機の種類	NS-A
● 電気転てつ機の取付位置	(右)1200

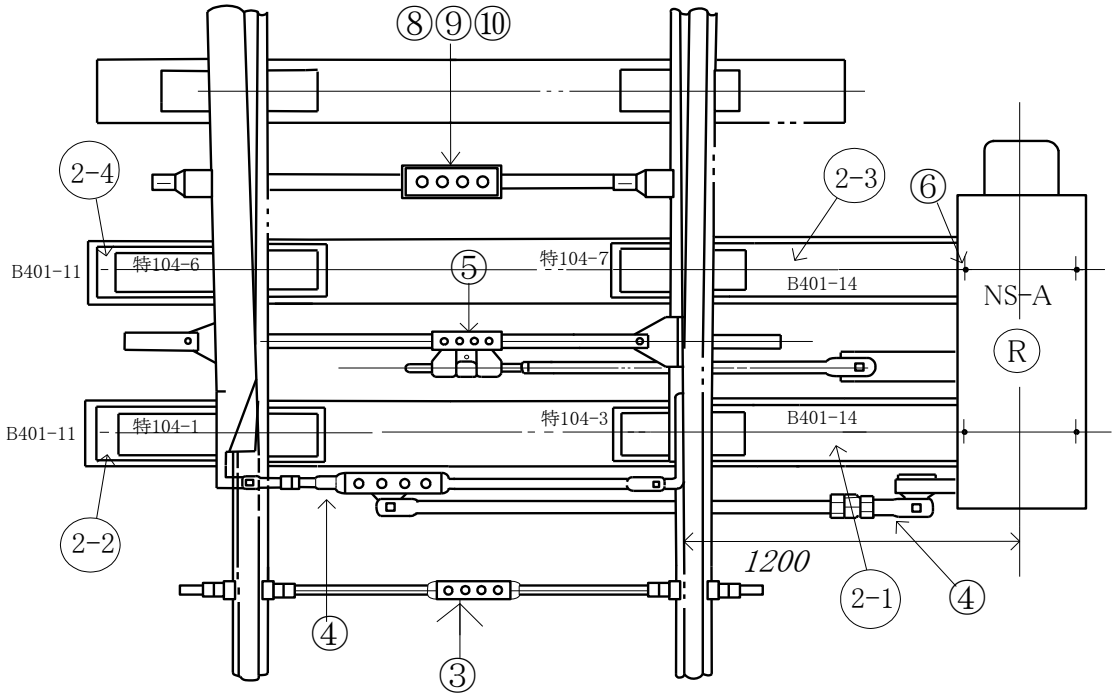

No.	品名	品形	仕様	数量	
2-1	床敷板	B401-14	PD50N特104-3付	1	枚
2-2	〃	B401-11	PD50N特104-1付	1	枚
2-3	〃	B401-14	PD50N特104-7付	1	枚
2-4	〃	B401-11	PD50N特104-6付	1	枚
3	ゲージタイ	B333-F		1	本
4	フロントロッド	乗越用 (E70-A)	a=1490 f=0 接続かん(アジャストジョー付き)継手共	1	組
5	スイッチアジャスタ	B355-A2	a=1450 f=80	1	組
6	ツメボルト	F46-4		4	本
8	軌間絶縁	E100-L		1	組
9	接続板	B355-15a.15b		1	組
10	ボルト	B355-17.19.20		4	本