乗越分岐器用転てつ転換鎖錠装置据付用品

● 分岐器の種類･番数	50N 左分岐
● 電気転てつ機の種類	NS-A
● 電気転てつ機の取付位置	(右)1200

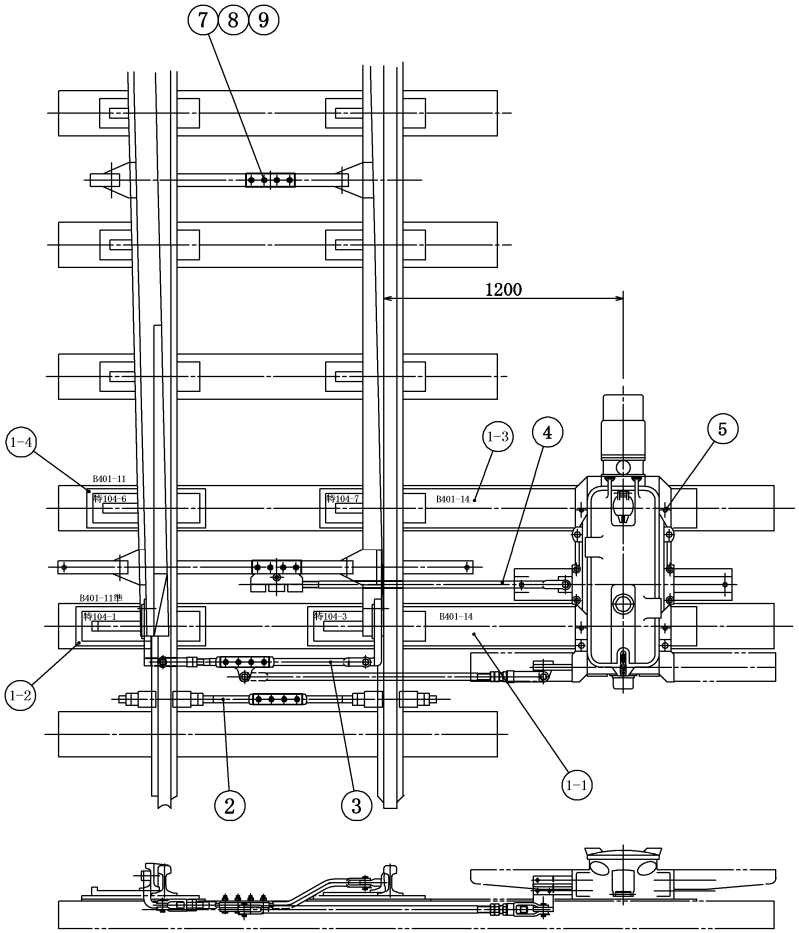

（注） 1. 分岐新設の場合，①⑦⑧⑨は保線持ち.
2. 50N右分岐の場合，フロントロッドはE-70-B.

No.	品名	品形	仕様	数量	
1-1	床敷板	B401-14	PD50N特104-3付	1	枚
1-2	〃	B401-11準	PD50N特104-1付	1	枚
1-3	〃	B401-14	PD50N特104-7付	1	枚
1-4	〃	B401-11	PD50N特104-6付	1	枚
2	ゲージタイ	B333-F		1	本
3	フロントロッド	乗越用 E-70-A	接続かん(アジャストジョー付)継手 共	1	組
			a=1050 f=0		
4	スイッチアジャスタ	B355-A2	a=1350 f=80	1	本
5	つめボルト	F46-4		4	本
7	軌間絶縁	E100-L		1	組
8	接続板	B355-15a.15b		1	組
9	ボルト	B355-17.19.20		4	本