弾性分岐器用転てつ転換鎖錠装置据付用品

● 分岐器の種類･番数	50N 弾性 16#
● 電気転てつ機の種類	NS-CM
● 電気転てつ機の取付位置	(左)1200

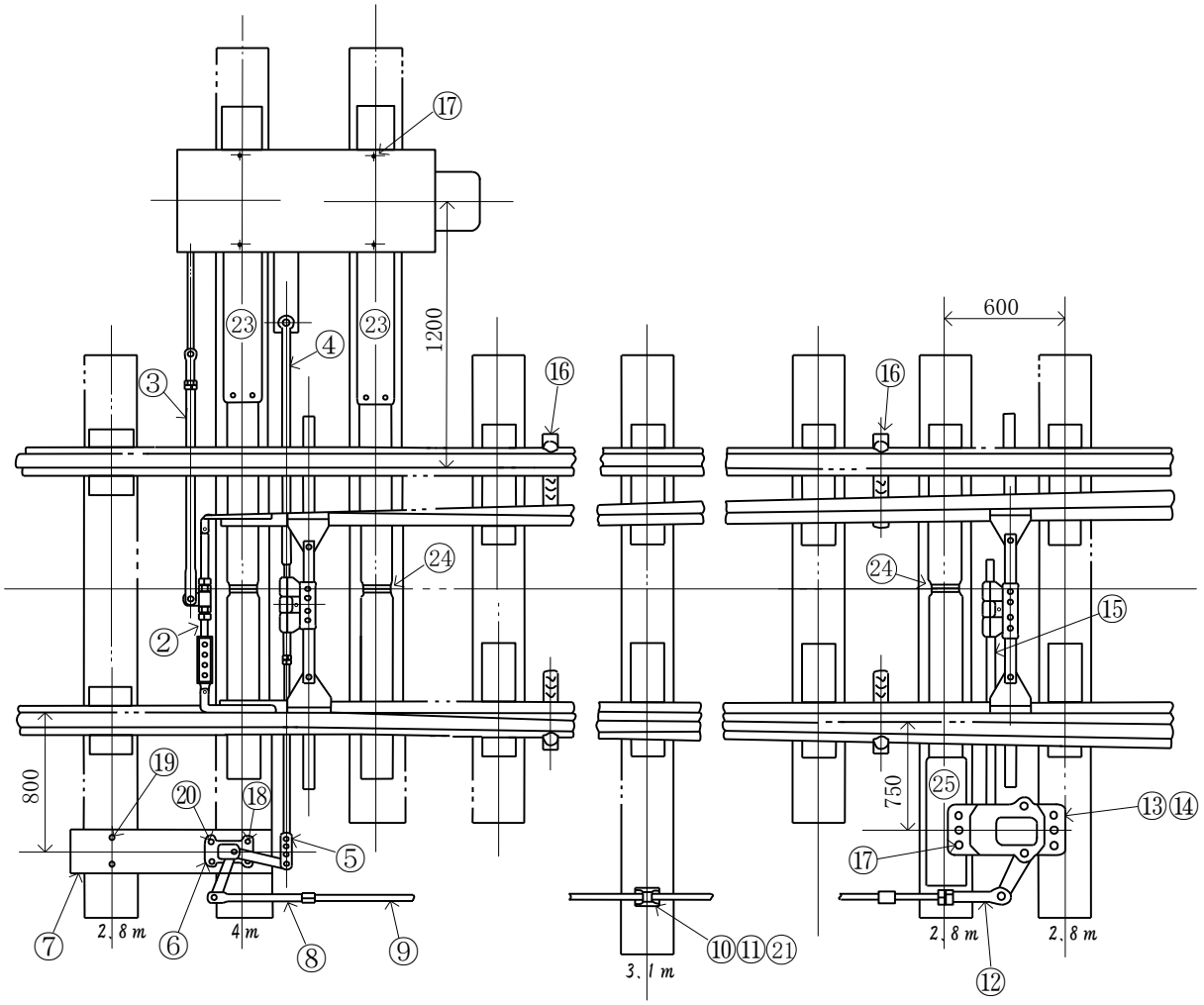

No.	品名	品形	仕様	数量	
2	フロントロッド	B70-W1		1	組
3	接続かん	D231-V	a=1110 f=10	1	本
4	スイッチアジャスタ	B355-A2J	L=1800 f=105 下り45	1	組
5	絶縁オフセットリンク	D231-B5	a=900 f=105	1	本
6	直角クランク	D243-D		1	組
7	敷板	F45-1		1	枚
8	ストレートソリッドジョー	D231-C2		1	本
9	信号鉄管	32A		4.5	m
10	ロッドキャリア	D300-B		1	組
11	敷鉄板	9×230×230		1	枚
12	ストレートスクルージョー	D231-E2		1	本
13	エスケープクランク	B640-A		1	組
14	敷鉄板	9×230×300		1	枚
15	スイッチアジャスタ	B355-A2	a=1160 f=90	1	組
16	転てつ減摩器	B372-A		4	個
17	ツメボルト	F46-4		10	本
18	〃	F46-3		2	本
19	〃	F46-2		2	本
20	ボルト、ナット	M20×60		2	本
21	ねじくぎ	16×100		4	本
23	床敷板	B401-18.26		2	組
24	床板用絶縁	B401-A1		3	組
25	床敷板	B401-16.26		1	組