弾性分岐器用転てつ転換鎖錠装置据付用品

● 分岐器の種類･番数	60K 弾性 8～12#
● 電気転てつ機の種類	NS-AMLC
● 電気転てつ機の取付位置	(左)1200

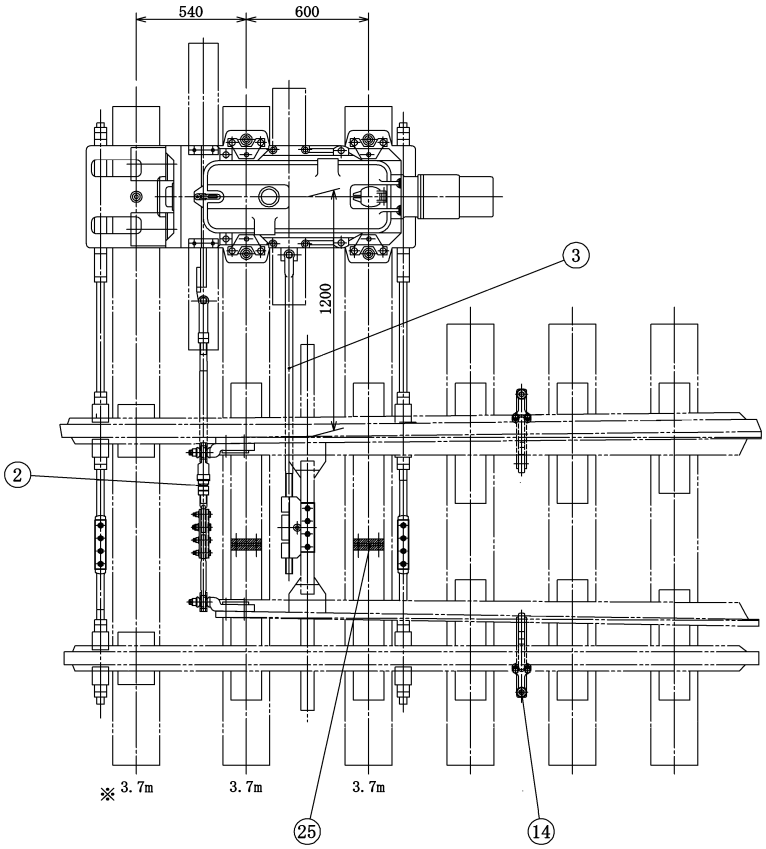

（注） 1．既設の箇所にレール直結装置を取り付ける場合，
※印のまくらぎは，2.2mを3.7mに交換する必要があるため，
保線側と調整すること．
2．分岐新設の場合，㉕ は保線持ち．

No.	品名	品形	仕様	数量	
2	フロントロッド（ジョーピンレス形）	B821-X 又は NYU-FR1	接続かん継手 共	1	組
3	スイッチアジャスタ（定圧形）	B357-A4	a=1350 f=90	1	組
14	転てつ減摩器	B372-B		2	個
25	床板用絶縁	B401-A2		2	組