弾性分岐器用転てつ転換鎖錠装置据付用品

● 分岐器の種類･番数	50N 弾性 8～12#
● 電気転てつ機の種類	HCW-S2
● 電気転てつ機の取付位置	(左)1200

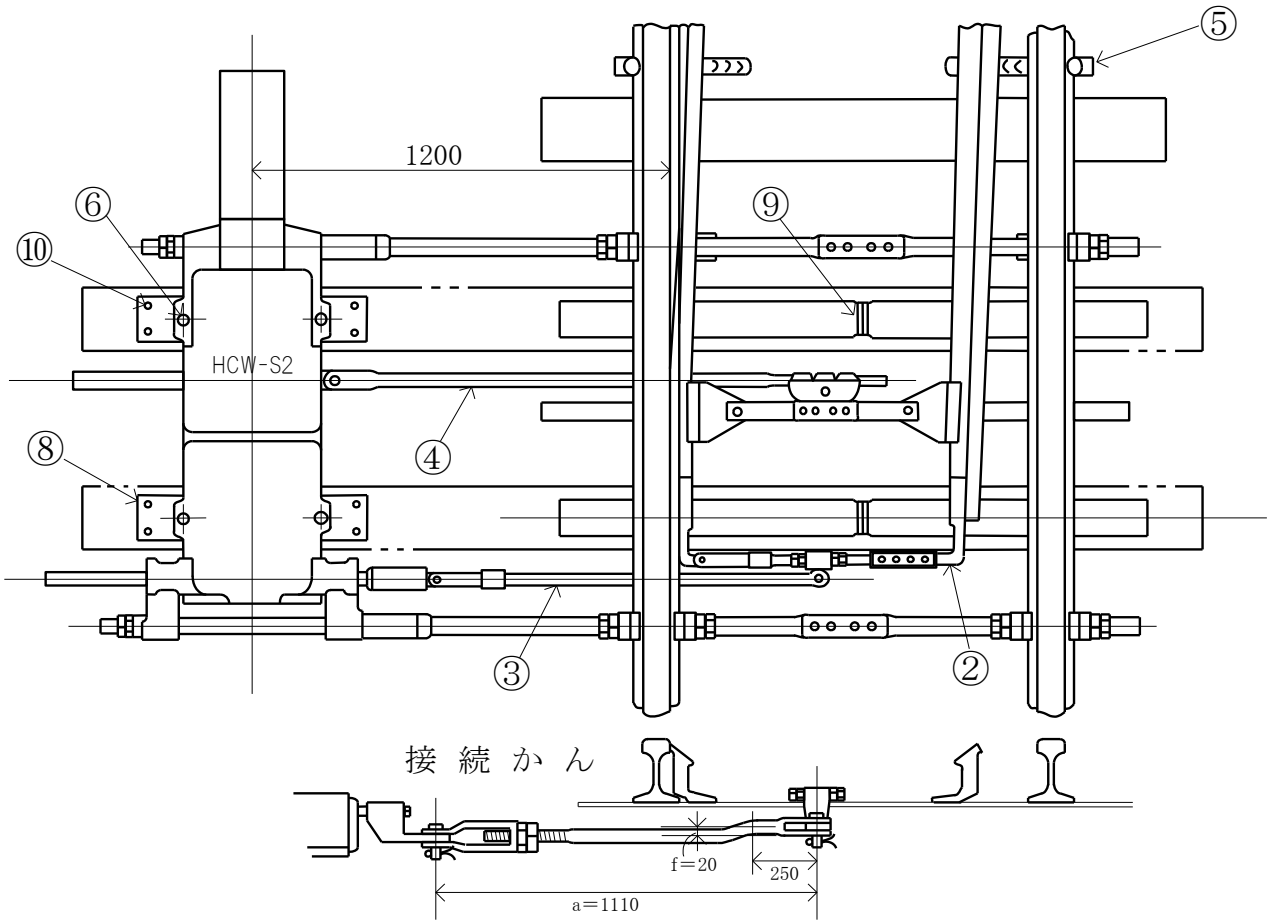

No.	品名	品形	仕様	数量	
2	フロントロッド	B70-W1		1	組
3	接続かん	D231-V2	a=1110 f=20	1	本
4	スイッチアジャスタ	B355-A4	a=1350 f=35	1	組
5	転てつ減摩器	B372-A		2	個
6	ツメボルト	F46-5	20×250	4	本
8	敷板	ESM-HCW用	9×180×700	2	枚
9	床板用絶縁	B401-A1		2	組
10	ねじくぎ	F46-10	16×65	8	本