普通分岐器用転てつ転換鎖錠装置据付用品

● 分岐器の種類･番数	50N 弾性 8～12#（PD50N 8～12# 251形, 261形, 262形）
● 電気転てつ機の種類	NS-A
● 電気転てつ機の取付位置	（左）1200

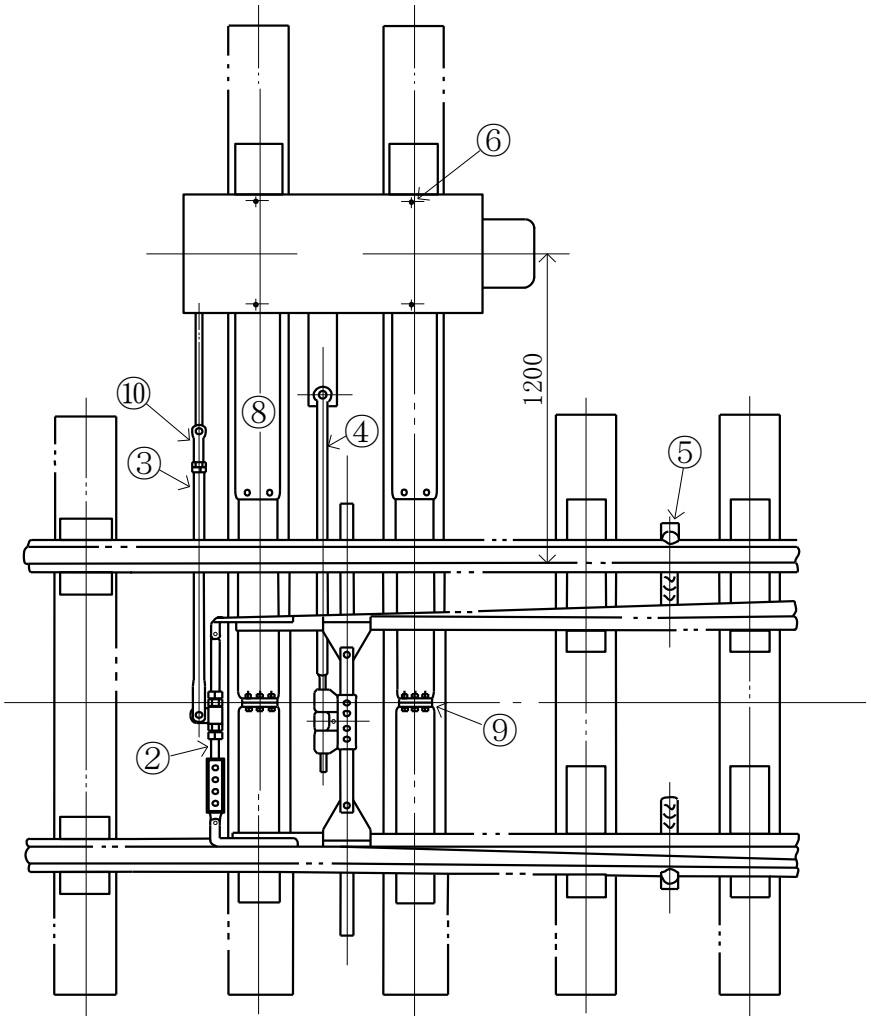

No.	品名	品形	仕様	数量	
2	フロントロッド	B721-W1 又は YB721		1	組
3	接続かん	D231-V 又は YD231-V	a=1110 f=10 又は a=1100 f=20	1	本
4	スイッチアジャスタ	B355-A4 又は YB355	a=1350 f=90	1	組
5	転てつ減摩器	B372-A		2	個
6	ツメボルト	F46-4		4	本
8	床敷板	B401-18.26		2	枚
9	床板用絶縁	B401-A1		2	組
10	鎖錠かん継手	NS-A用	ボルト共	1	個