普通分岐器用転てつ転換鎖錠装置据付用品

● 分岐器の種類･番数	50N 弾性 8～12#
● 電気転てつ機の種類	K-A1
● 電気転てつ機の取付位置	(左)1200

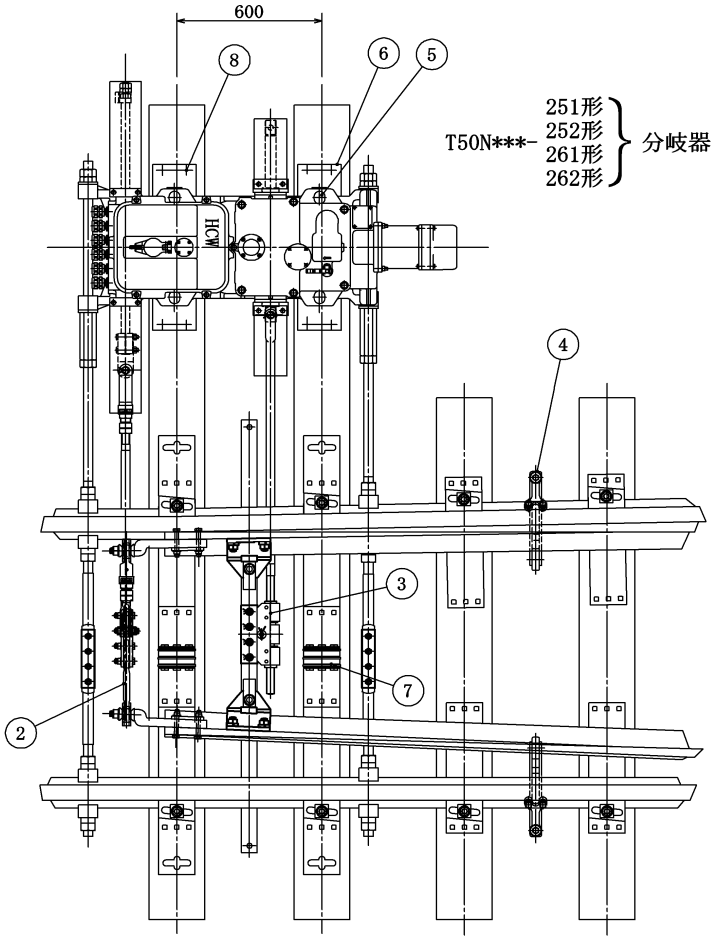

（注）　１．　分岐新設の場合，⑦は保線持ち．

No.	品名	品形	仕様	数量	
2	フロントロッド（ジョーピンレス形）	B821-R 又は NYU-FR1	耐水形接続かん継手 共	1	組
3	スイッチアジャスタ（定圧形）	B357-A4	a=1350 f=35	1	組
4	転てつ減摩器	B372-A		2	個
5	つめボルト	F46-5	20×250	4	本
6	敷板	K形用	9×180×700	2	枚
7	床板用絶縁	B401-A1		2	組
8	ねじくぎ	F46-10	16×65	8	本