# 普通分岐器用転てつ転換鎖錠装置据付用品

| | |
|---|---|
| ● 分岐器の種類･番数 | 50N 8～12# |
| ● 電気転てつ機の種類 | NS-AMLC |
| ● 電気転てつ機の取付位置 | (左)1200 |

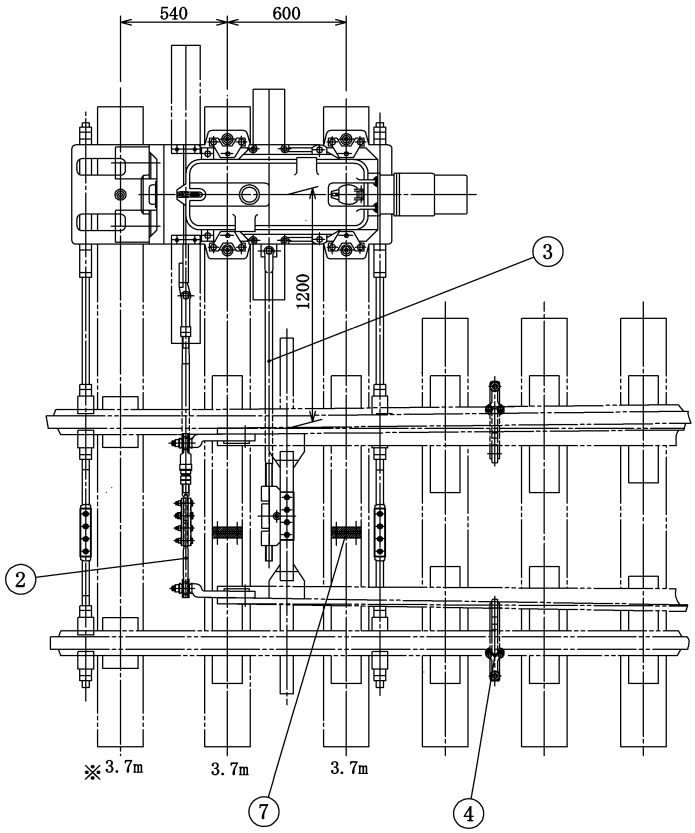


（注） １．既設の箇所にレール直結装置を取り付ける場合，
※印のまくらぎは，2.2mを3.7mに交換する必要があるため，
保線側と調整すること．
２．分岐新設の場合，⑦は保線持ち．

| No. | 品名 | 品形 | 仕様 | 数量 | |
|---|---|---|---|---|---|
| 2 | フロントロッド（ジョーピンレス形） | B821-N 又は NYU-FR1 | 接続かん継手 共 | 1 | 組 |
| 3 | スイッチアジャスタ（定圧形） | B356-A2 | a=1350 f=90 | 1 | 組 |
| 4 | 転てつ減摩器 | B372-A | | 2 | 個 |
| 7 | 床板用絶縁 | B401-A1 | | 2 | 組 |