普通分岐器用転てつ転換鎖錠装置据付用品

● 分岐器の種類･番数	40N 8～12#
● 電気転てつ機の種類	NS-AMLC
● 電気転てつ機の取付位置	(左)1200

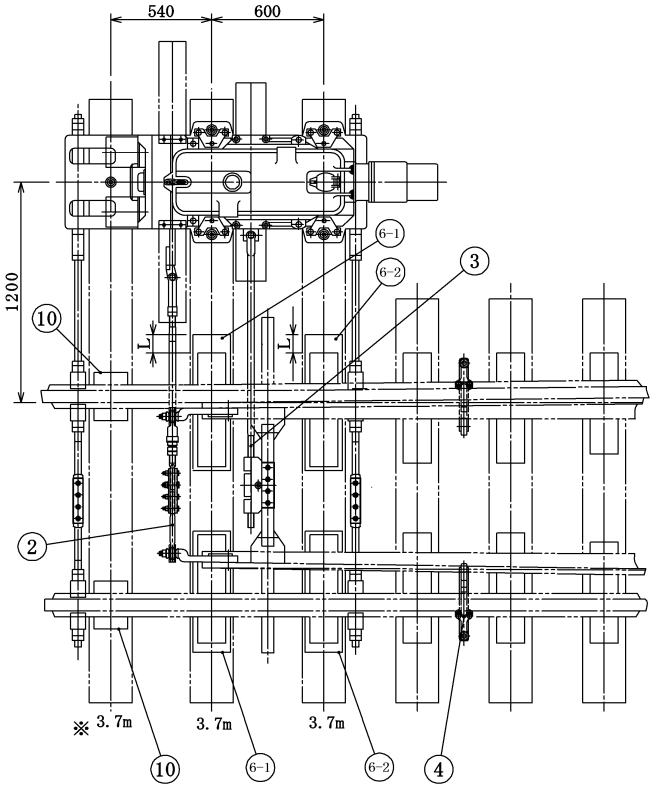

（注） １．既設の箇所にレール直結装置を取り付ける場合，
床敷板を図中 L=50～100㎜ の位置で切断すること．
２．上記の場合，※印のまくらぎは，2.2mを3.7mに交換する必要があるため，
保線側と調整すること．
３．⑩調整板は保線持ち．

No.	品名	品形	仕様	数量	
2	フロントロッド（ジョーピンレス形）	B821-L 又は NYU-FR1	接続かん継手 共	1	組
3	スイッチアジャスタ（定圧形）	B356-A2	a=1350 f=90	1	組
4	転てつ減摩器	B372-A		2	個
6-1	床敷板	B401-11	PD40N104-4付	2	枚
6-2	〃	〃	PD40N104-5付	2	枚